Objektum	Zóna	Összeáll r.sz
E4-15-1		L-12864

I
M 5:1

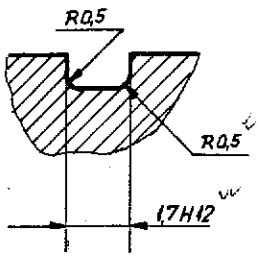

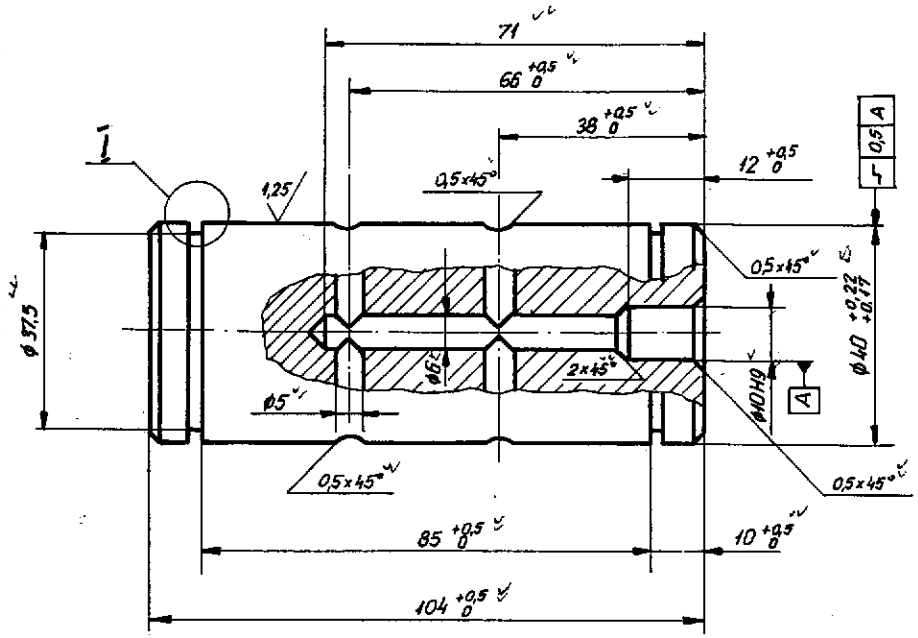

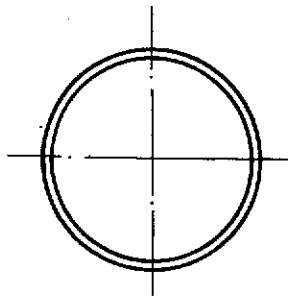

5 (√)

242-02-1-15-01-0035356-0

KÉSZÜLT AZ L-35356 sz RAJZ ALAPJÁN!

Műszaki utasítás:

1, Megengedhető, hogy a homloklap és beszurás közt a tengely átmérő ϕ39,8 mm legyen.
2, Cementálva 1,0 - 1,4 mm mélységig, edzve
3, szakítószilárdság σ_B = 85 - 120 kp/mm²
4, folyáshatár σ_F = 65 kp/mm²
5, szakadási nyulás d_r = 10%
6, ütőmunka (KCU) : 6 mkp/cm²
7, 56-60 HRc a keménység

átrajzolva és honosítva az

VÁLTOZÁSOK									
Jel	Változásértesítő száma	Kelte	Készítette	Ellenőrizte	Jel	Változásértesítő száma	Kelte	Készítette	Ellenőrizte

Beosztás, név	Aláírás
Szerkesztő: Korompai	76.V.8
Rajzoló: Palásti	1976.V.4. Palásti Péter
Ellenőr: Cselényi L.	76.V.81 Cselényi
Szabványellenőr: Erőss J.	1976.06.02
Jóváhagyó: 1976.VI.4	
A jóváhagyás kelte	

ϕ10H9	+0,036 / 0
1,7H12	+0,100 / 0

Tárgy: TENGELY

Lánc: 4T | 2T
Darab: 7 | 2

Méretarány: 1:1

Készsúly (db): 0,987kp

Alak, méret: Jel ϕ40x104; Szabvány 4337

Anyagminőség: Jel BC2; Szabvány 31

BUDAPESTI KÖZLEKEDÉSI VÁLLALAT
BKV
FEJLESZTÉSI FŐMÉRNÖKSÉG

Érvényes sz. rajz helyett

Rajzszám (és módosítás jele): L-35356

Lapok száma | sz. lap

átv. L-12864

635-137-0003. — 4000 db — 75.92576 Közl. Ny. — 15-0